Модель уравнительной платформы DSIE

На данном эскизе изображена схема подготовки приямка и установки закладных элементов под уравнительную платформу с выдвижной аппарелью встроенного типа длиной* 2500мм шириной 2000мм и высотой 700мм при использовании автомобилей имеющих встроенный лифт.

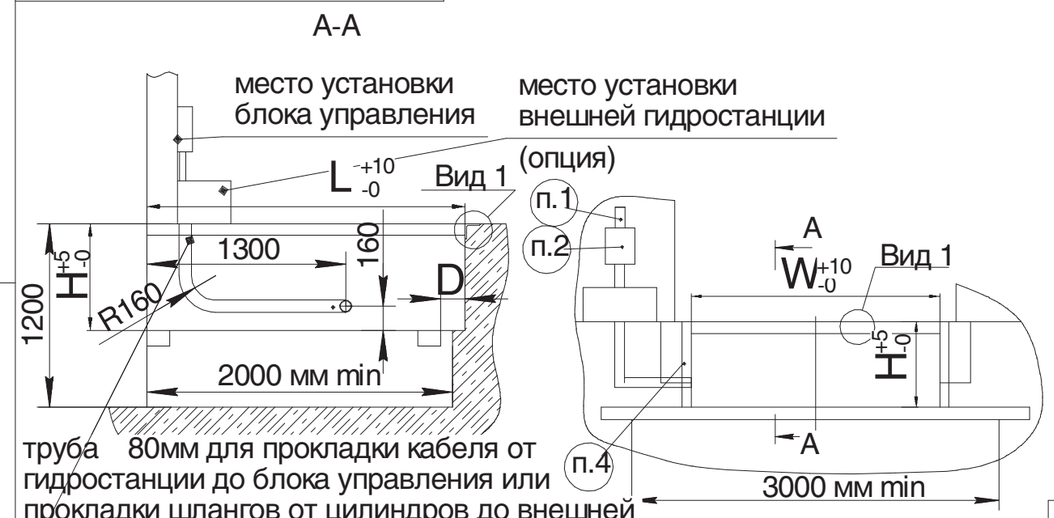

труба 80мм для прокладки кабеля от гидростанции до блока управления или прокладки шлангов от цилиндров до внешней гидростанции.Гнуть под углом 90°, радиус гиба 160мм.

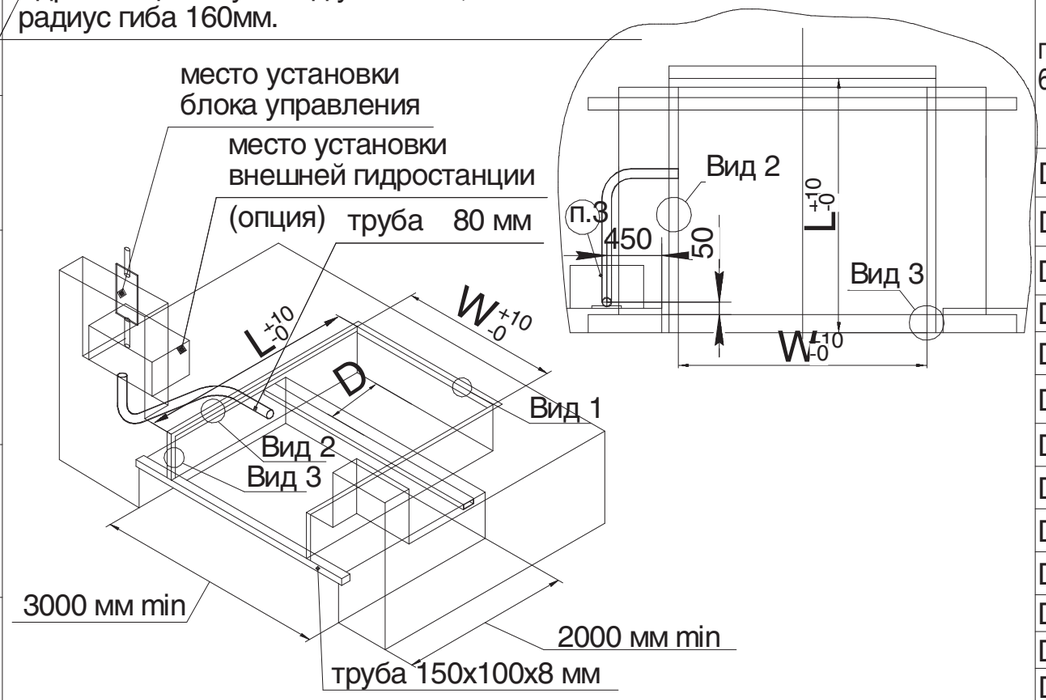

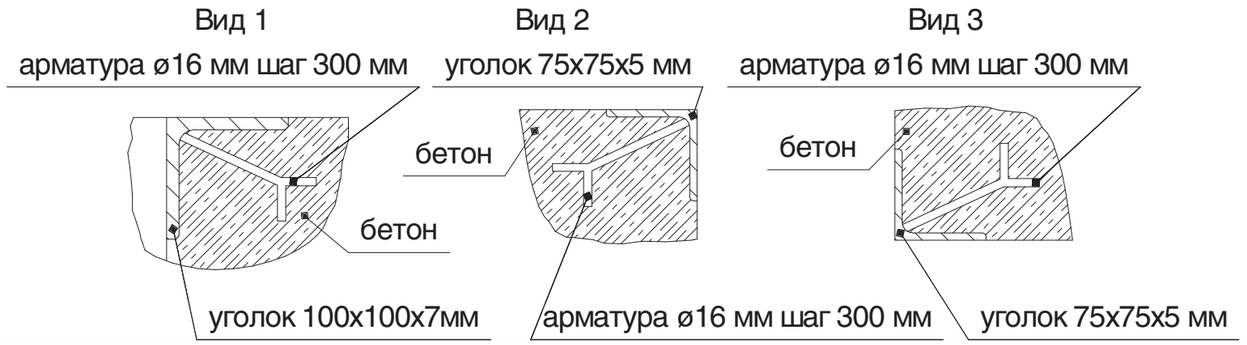

Артикул ур.платформы грузоподъёмностью 6 тонн с аппарелью 500 мм	Артикул ур.платформы грузоподъёмностью 6 тонн с аппарелью 1000 мм	Артикул ур.платформы грузоподъёмностью 10 тонн с аппарелью 500 мм	Артикул ур.платформы грузоподъёмностью 10 тонн с аппарелью 1000 мм	Размер ур. платформы (длина* x ширина), мм	L , мм	W , мм	H , мм
DSI202005-(06)E		DSI202005-(10)E		2000x2000	2020	2030	700
DSI202205-(06)E		DSI202205-(10)E		2000x2200	2020	2230	700
DSI202405-(06)E		DSI202405-(10)E		2000x2400	2020	2430	700
DSI252005-(06)E	DSI252010-(06)E	DSI252005-(10)E		2500x2000	2520	2030	700
DSI252205-(06)E	DSI252210-(06)E	DSI252205-(10)E		2500x2200	2520	2230	700
DSI252405-(06)E	DSI252410-(06)E	DSI252405-(10)E		2500x2400	2520	2430	700
DSI302005-(06)E	DSI302010-(06)E	DSI302005-(10)E		3000x2000	3020	2030	800
DSI302205-(06)E	DSI302210-(06)E	DSI302205-(10)E		3000x2200	3020	2230	800
DSI302405-(06)E	DSI302410-(06)E	DSI302405-(10)E		3000x2400	3020	2430	800
DSI352005-(06)E	DSI302010-(06)E	DSI352005-(10)E		3500x2000	3520	2030	800
DSI352205-(06)E	DSI352210-(06)E	DSI352205-(10)E		3500x2200	3520	2230	800
DSI352405-(06)E	DSI352410-(06)E	DSI352405-(10)E		3500x2400	3520	2430	800
DSI402005-(06)E	DSI402010-(06)E			4000x2000	4020	2030	800
DSI402205-(06)E	DSI402210-(06)E			4000x2200	4020	2230	800
DSI402405-(06)E	DSI402410-(06)E			4000x2400	4020	2430	800

1. 380V (3 фазы+нейтраль+земля) подвести к месту установки блока управления уравнительной платформы.
2. Необходимо обеспечить поверхность 200x300 мм для установки блока управления уравнительной платформы.
3. В случае заказа уравнительной платформы с внешним размещением гидростанции (опция) необходимо обеспечить поверхность 350x600 мм.
4. Необходимо обеспечить поверхность для установки резиновых бамперов (см. раздел опционное оборудование).

Изм.	Лист	№ докум.	Подп.	Дата
Разраб.				
Пров.				
Т.контр.				
Н.контр.				
Утв.				

Модель уравнительной платформы DSIE

Схема подготовки приямка и установки закладных элементов под уравнительную платформу с выдвижной аппарелью встроенного типа при использовании автомобилей имеющих встроенный лифт

Лит.	Масса	Масштаб

Лист | Листов 1

Европейская линейка

DOORHAN®

Перв. примен. | Справ. № | Подп. и дата | Инв. № дубл. | Взам. инв. № | Подп. и дата | Инв. № подл.